付録3　生活環境部組織図

（昭和49年3月31日現在）

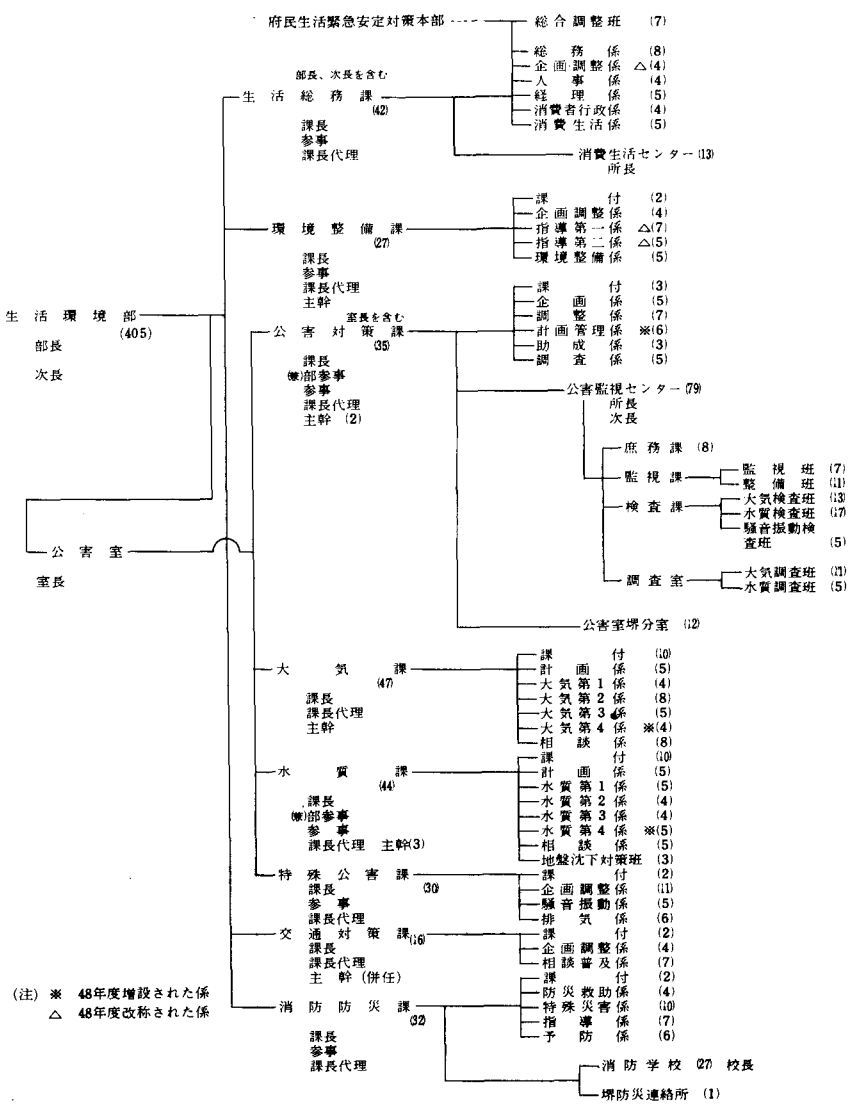

（注）※　48年度増設された係
　　△　48年度改称された係